KIỂM SOÁT BẰNG GIỌNG NÓI

CẢM BIẾN NHIỆT, CHUYỂN ĐỘNG, ĐỘ ẨM

THOẢI MÁI VÀ TIỆN NGHI

HAIKU BY BIG ASS FANS

Quạt trần công nghệ thông minh tiết kiệm nhất từ Hoa Kỳ

Most Efficient 2020 ENERGY STAR www.energystar.gov

amazon alexa

works with the Google Assitant

ecobee

ĐIỀU KHIỂN ĐƠN GIẢN, TRẢI NGHIỆM SỰ TIỆN NGHI VÀ THOẢI MÁI

amazon alexa

works with the Google Assitant

Điều khiển quạt trần thông qua giọng nói Amazon Alexa, Google Assistants, Ecobee...

Quạt trần được điều khiển bất cứ đâu
Sử dụng APP(iOS/Android) sẽ giúp bạn kiểm soát điện năng bật/tắt quạt, đèn bất cứ lúc nào bạn muốn.

GET IT ON Google Play

Download on the App Store

Phối hợp với
nhiệt thông minh để
tiết kiệm năng lượng tự động

Bộ điều khiển gắn tường giúp cho
kiểm soát hàng ngày tức thời

Màu sắc cánh quạt

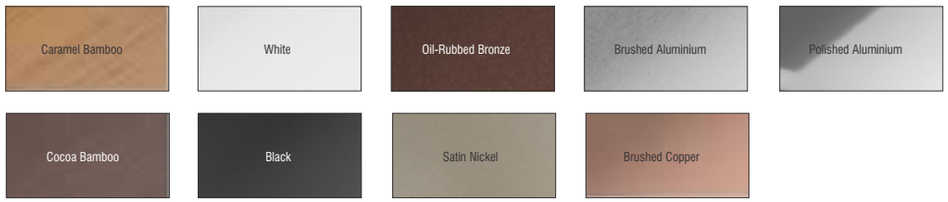

Black and White aerofoils finishes only available in 2.1m diameter

Màu sắc thân quạt

Satin Nickel available with Caramel aerofoils only.
Oil-Rubbed Bronze available with Cocoa aerofoils only.

Haiku Light Kit (tùy chọn thêm)

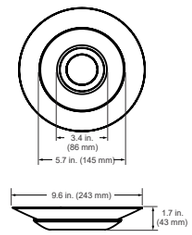

Smoky Lens

Diffused Clear Lens

Remote (tặng kèm)

Handheld remote | Remote with mount

Tính năng nổi bật

Chất liệu cánh	Motor	Điều khiển[1]	Cảm biến tích hợp[2]	Móc treo quạt	Môi trường	Phụ kiện
Tre (Bamboo), Aircraft-grade Alumium	High-efficiency, brushless DC/EC motor	Điều khiển từ xa Haiku APP (iOS/Android) Ra lệnh giọng nói 0-10 V (optional)	Cảm biến nhiệt độ, độ ẩm và cảm biến chuyển động có sẵn SenseME	Trần phẳng, trần nghiêng ở độ cao 2.4m	Chỉ sử dụng trong nhà	Bộ đèn LED (tùy chọn) 0 - 10 V Module Tùy chọn ống ty nối dài tùy theo độ cao của trần trên 4.3m

1. Điều khiển bằng giọng nói yêu cầu thiết bị hỗ trợ Amazon Alexa hoặc Google Assistant.
2. Công nghệ SenseME và ứng dụng di động Haiku được hỗ trợ cài đặt miễn phí trên Android™ và iOS®.

Thông số kỹ thuật

Sải cánh	Móc treo	Trọng lượng	Tốc độ	Lượng gió Min/Max	Công suất Min/Max	Nguồn điện	Nhiệt độ hoạt động	Độ ồn (*)
52 in. (127 cm)	Low Profile	14 lb (6.4 kg)	177 RPM	1,483 / 5,866 cfm	2.2 / 19.2 W	100-240 VAC, 1Ø, 50-60 Hz	32°F to 104°F (0°C to 40°C)	<35 dba
	Standard	14 lb (6.4 kg)	200 RPM	1,427 / 6,597 cfm	2.3 / 26.6 W			
	Universal	13 lb (5.9 kg)	200 RPM	1,427 / 6,597 cfm	2.3 / 26.6 W			
60 in (150 cm)	Low Profile	16 lb (7.3 kg)	177 RPM	876 / 6,165 cfm	1.9 / 15.5 W			
	Standard	16 lb (7.3 kg)	200 RPM	1,038 / 7,673 cfm	1.8 / 21.4 W			
	Universal	15 lb (6.8 kg)	200 RPM	1,038 / 7,673 cfm	1.8 / 21.4 W			
84 in. (213 cm)	Universal	21 lb (9.5 kg)	135 RPM	4,661 / 15,378 cfm	3.8 / 39.2 W			

1. Chiều dài downrod tùy chọn đóng gói riêng. Thêm 0,8 in (20 mm) cho quạt đường kính 84 inch (2134 mm).
2. Chiều cao quạt không bao gồm bộ Haiku Light.
3. Trọng lượng quạt chính xác sẽ thay đổi dựa trên trọng lượng riêng và hoàn thiện.
4. Kết quả thực tế của các phép đo âm thanh trong trường có thể thay đổi do bề mặt phản xạ âm thanh và điều kiện môi trường.

Low Profile Mount

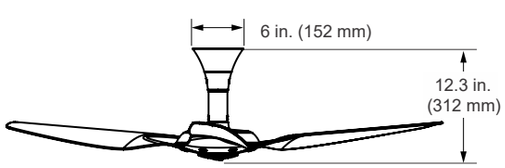

Trần thấp có độ cao từ 8 ft (2.4 m)

Standard Mount

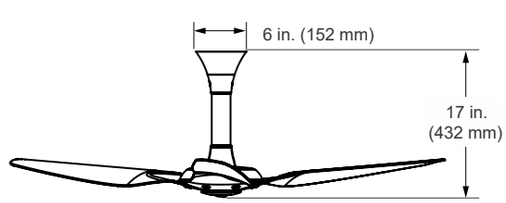

Trần có độ cao từ 8.5 - 11 ft (2.5 - 3.4 m)

Universal Mount

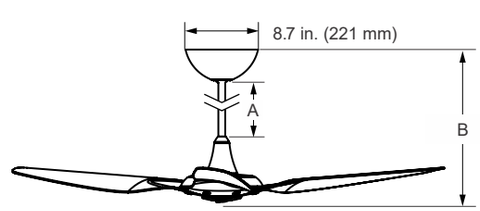

Trần cao có độ cao từ 9 - 18 ft (2.7 - 5.5 m)

- ✓ **Bộ cánh** - chất liệu nhựa tổng hợp composited, sải cánh 1.3m hoặc 1.5m
- ✓ **Móc treo** - sử dụng vòm bi lăn, có ống ty treo độ cao 128.5mm, có thể lắp trần phẳng, nghiêng có độ dốc. Ống ty cho phép nối dài tùy ý.
- ✓ **Bộ đèn LED tùy chọn** - bao gồm chế độ Bật/Tắt, bật chế độ ngủ, điều chỉnh 16 cấp độ dimmable.
- ✓ **Điều khiển quạt** - Bật/Tắt, tạo gió thoảng (Whoosh®), chế độ hẹn giờ tắt/ngủ
- ✓ **Động cơ** - DC với kỹ thuật số biến tần, hiệu suất cao
- ✓ **Độ ồn** - <35dBa khi quay tốc độ max
- ✓ **Điều khiển từ xa** - Điều khiển cầm tay đi kèm, điều khiển gắn tường (tùy chọn), 0-10 V Module (tùy chọn), WiFi Module (tùy chọn)
- ✓ **Bảo hành** - chính hãng 02 năm

Remote

Màu Black có đèn LED

Màu sắc tùy chọn:

Black | White

ENERGY STAR | CE | SAFETY MARK

Tính năng nổi bật

Chất liệu cánh	Motor	Điều khiển	Fan Settings	Móc treo	Môi trường sử dụng	Phụ kiện
Nhựa ABS tổng hợp	Hiệu suất cao, DC/EC motor	Điều khiển từ xa Wall Control (tùy chọn) 0-10V Module (tùy chọn)	On/Off Whoosh * mode Sleep mode Timer Mode	Treo trần thấp nhất có độ cao từ 2.4m	Chỉ dùng trong nhà	0-10V Module Haiku L Wall Control

THÔNG SỐ KỸ THUẬT - HAIKU L

Sải cánh (cm)	Nguồn điện (V)	Tốc độ (Min/Max)	Công suất (Watts)	CFM (Max)	Độ ồn (dBA)	Trọng lượng
112 cm	200-240 VAC, 1Ø, 50/60 Hz	35 / 262 RPM	36 W	4,475	<35 dBA quay ở tốc độ cao	Không đèn: 5.2 kg Có đèn: 5.4 kg
132 cm		35 / 201 RPM	20.3 W	5,204		
152 cm		35 / 190 RPM	55 W	8,647		

BỘ ĐÈN LED

Nhiệt độ màu	CRI
4000 K 2700 K	90

* trường hợp có đèn hoặc không có đèn phải liên hệ nhân viên bán hàng trước khi giao

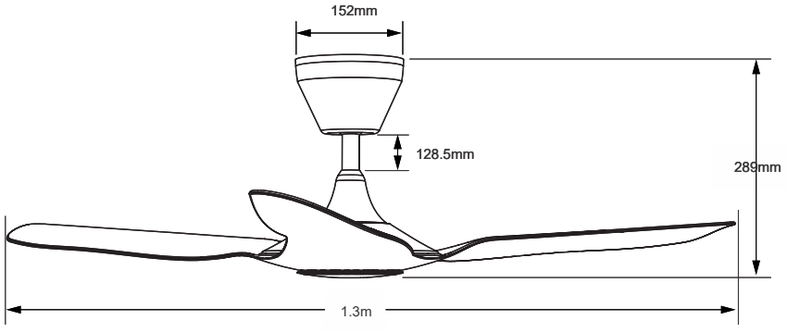

Kích thước quạt trần Haiku 52'' L series

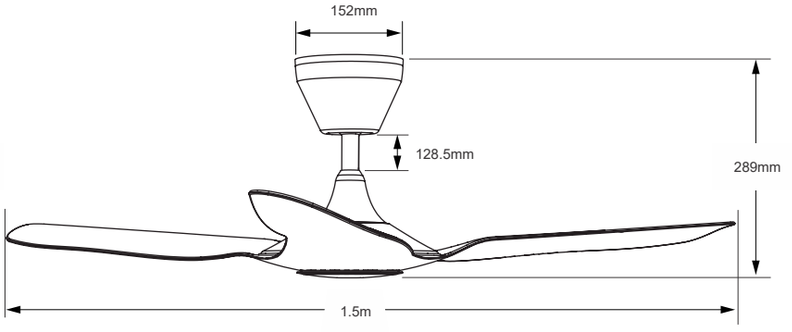

Kích thước quạt trần Haiku 60'' L series

Với công nghệ SenseMETM sẽ giám sát căn phòng đảm bảo nhiệt độ, độ ẩm, tự động điều chỉnh tốc độ khi nhiệt thay đổi. Nếu thời tiết nóng lên SenseME™ sẽ phát hiện và tăng tốc quay. Mở cửa sổ vào ban đêm và SenseMETM sẽ giảm tốc độ khi nhiệt giảm

GIÁM SÁT BẰNG CÔNG NGHỆ THÔNG MINH

Quạt Haiku® được làm thủ công với chất liệu cao cấp như cánh quạt sử dụng Moso Bamboo hoặc Alumium (aircraft-grade). Bộ quạt Haiku được cân bằng tay với quy trình 13 bước đảm bảo sẽ không có quạt nào rung lắc

SỬ DỤNG CHẤT LIỆU CAO CẤP

HIỆU QUẢ TIẾT KIỆM ĐIỆN

Thiết kế động cơ EC Haiku® mang tính đột phá công nghệ, khả năng tiết kiệm điện hiệu quả gấp 4 lần theo tiêu chuẩn ENERGY START®

ĐIỀU KHIỂN QUẠT LINH HOẠT

Ra lệnh bằng giọng nói bằng Amazon Alexa, Google Assistant. Tùy chọn bộ điều khiển WiFi bằng APP (iOS, Android), bộ điều khiển từ xa, gắn tường kiểm soát với 7 tốc độ, bật/tắt đèn, Sleep, Whoosh®

Haiku cho phép ghép kết nối với bộ điều nhiệt Nest Learning™, Ecobe giúp tiết kiệm tới 30% chi phí điện hàng năm cho hệ điều hòa. Bởi SenseME™ tự động điều chỉnh tốc độ quay khi nhiệt độ thay đổi. Mỗi độ giảm giúp bạn tiết kiệm 5% chi phí

KẾT NỐI BỘ THÔNG MINH

Khác với quạt trần đèn thông thường, bộ đèn LED Haiku được cấp bằng sáng chế tích hợp liền mạch với quạt. Cho phép điều chỉnh độ sáng kỹ thuật số với 16 chế độ sáng độc đáo và phong cách

ĐÈN LED HAIKU VỚI KỸ THUẬT BIẾN TẦN

CẢM BIẾN CHUYỂN ĐỘNG

Bạn quên tắt quạt hoặc đèn. Công nghệ SenseMETM sẽ tự động bật/tắt quạt, đèn khi bạn rời khỏi phòng.

KHÔNG CHỈ LÀ QUẠT TRẦN MÀ CÒN HƠN THẾ NỮA

- Điều khiển linh hoạt
- Thoải mái và tiện nghi
- Tiết kiệm điện quanh năm
- Hẹn giờ bật/tắt quạt đèn
- Cảm biến nhiệt, chuyển động, độ ẩm
- Kiểm soát bằng giọng nói

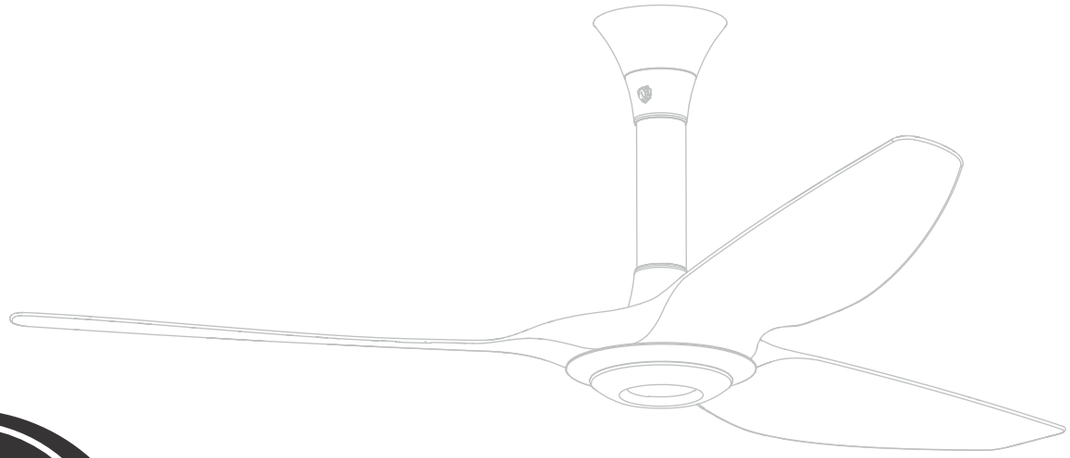

HAIKU®
BY BIG ASS FANS

Haiku thương hiệu quạt của Big Ass Fan thiết kế, sản xuất tại Hoa Kỳ là quạt trần có hiệu suất, hoạt động hiệu quả và công nghệ tiên tiến nhất thế giới.

Need help ? Call for support
1900 6336 20

THÔNG TIN LIÊN HỆ

115 Điện Biên Phủ, Đakao, Quận 1, Tp HCM
31 Lê Văn Lương, Nhân Chính, Thanh Xuân, Hà Nội

www.bigassfans.com.vn

www.haiku.com.vn

info@bigassfans.com.vn